HESSEN	Katastrophenschutz Land Hessen	HMdIS V41 Stand 06/2012

Ausstattungssatz, Beladeplan und Typenblatt
für Feuerwehr-Anhänger Strom
(FwA-Strom)

Modell: POLYMA H 0250 W 65 VA06-5

POLYMA Energiesysteme GmbH

POLYMA Energiesysteme GmbH, Alessandro-Volta-Platz 1, 34123 Kassel

Typenblatt FwA-Strom

Fahrzeug - Ausstattung

Grp.-/ Pos.-Nr	Ausstattungsgegenstand	Anzahl	Spezifikation	Bemerkungen
1	**Kfz-Ausstattung**			
1	Betriebsanleitung und Wartungsunterlagen Fahrgestell, im Ordner	2		
2	Betriebsanleitung und Wartungsunterlagen Ausbau, Satz, im Ordner	2		
3	Ersatzrad, lose beigestellt	1		vollwertiges Rad, M+S Bereifung
4	Bordwerkzeug, Satz, (mit Radmutternschlüssel) und Wagenheber	1		Stauraum rechts
5	Unterlegkeil	2	DIN 76 051	Front
6	Höhenverstellung der Deichsel (Satz)	1		2 Maulschlüssel in Box 2, Stauraum rechts
7	Verkehrswarnbeleuchtung	1		integrierte Bordbeleuchtung (Blinker, Positionsleuchten)
2	**Bordausstattung**			
1	Fremdeinspeisekabel 10m 230V Inline-PRCD	1	BGV A3	
2	Kabeltrommel 30m, Vollkunststoff -> Zuleitung: 30m 5×2,5mm² H07RN-F mit 16A CEE Stecker IP67 ·> Abgänge: Steckdosen: 2× Schuko 230V, 16A, IP68 und 1× 400V 16A CEE IP67	4	BGV A3	
3	Kabeltrommel 50m, Vollkunststoff ·> Zuleitung: 50m 3×2,5mm² H07RN-F mit Schuko Stecker IP68 ·> Abgänge: 3×Schukosteckdose 230V, 16A, IP68	2	BGV A3	
4	Kabeltrommel 40m, Vollkunststoff ·> 5×6mm² H07RN-F ·> Anschlüsse: 32A CEE-Stecker und –Buchse IP67	2	BGV A3	
5	Verteilerwürfel, Vollkunststoff ·> Zuleitung: 2m 5×4mm² 32A CEE-Stecker IP67, mit Phasenwender ·> Abgänge: 2× Schuko-Steckdose 230V, 16A, IP68 und 2×400V, 16ACEE-Steckdose IP67 Inkl. Einzelabsicherung mit FI-LS-Kombinationen	2	BGV A3	
6	Verteilerwürfel, Vollkunststoff ·> Zuleitung: 2m 5×4mm² 32A CEE-Stecker IP67, mit Phasenwender ·> Abgänge: 4× Schuko-Steckdose 230V, 16A, IP68 Inkl. Einzelabsicherung mit FI-LS-Kombinationen	1	BGV A3	
7	Anlegeleiter	1		Maschinenraum rechts
8	Teleskopleiter 3,3m	1		Maschinenraum rechts
9	Feuerlöscher 9kg, ABC	1		Stauraum rechts
10	Verbandskasten	1	DIN14142	
11	Kabelbrücke 910mm	4		
12	Verkehrsleitkegel 50cm	5	TL-Leitkegel 97	
13	Faltsignal 70cm Aufschrift "Feuerwehr"	2		
14	elektrischer Werkzeugsatz	1	DIN 14885	
15	Handlampe Adalit L2000-L inkl. Ladegerät	2		
16	Stativ 1,7m	1	DIN 14640	
17	Halogenscheinwerfer 1.000 W inkl. 5m Anschlussleitung mit Schukor-Stecker IP68	1	DIN 14640	
18	kabelgebundene Fernbedienung Lichtmast inkl. Halterung	1		Abgangsfeld
19	Kurzbetriebsanleitung	1		Schaltschrank

Typenblatt FwA-Strom

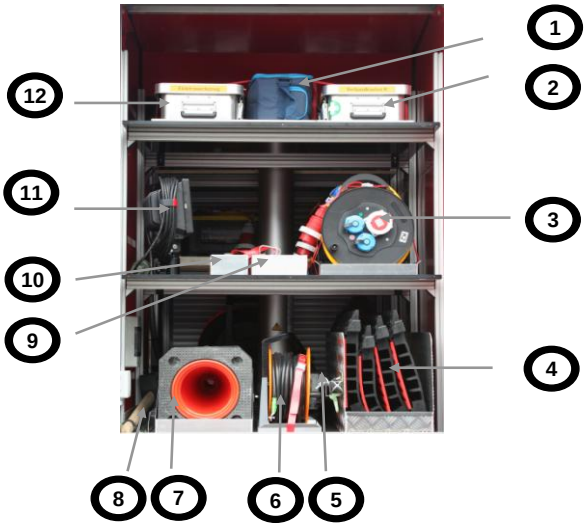

Unterbringung, Geräteraum 1 links		Anzahl	Ausstattungsgegenstand
1	Stauraum links, oben	1	Erdungsmessgerät (Beha)
2	Stauraum links, oben	1	Verbandskasten (DIN 14142)
3	Stauraum links, oben	3	Leitungsroller 30 m (2 × Schuko + 1 × CEE 16 A)
4	Stauraum links, unten	4	Überfahrbrücke 900 mm
5	Stauraum links, unten	1	Erdstab
6	Stauraum links, mitte	1	Leitungsroller mit Erdleitung 20 m
7	Stauraum links, unten	5	Verkehrsleitkegel 500 mm
8	Stauraum links, unten	1	Vorschlaghammer 5 kg
9	Stauraum links, mitte	2	Faltsignal
10	Stauraum links, mitte	1	Stativ 1,7 m
11	Stauraum links, mitte	1	Halogenscheinwerfer 1000 W für Stativ
12	Stauraum links, oben	1	Elektrowerkzeugkasten (DIN 14885)

Typenblatt FwA-Strom

Unterbringung, Geräteraum 2 rechts		Anzahl	Ausstattungsgegenstand
1	Stauraum rechts, oben	1	Zubehörbox 2
2	Stauraum rechts, mitte	2	Verteilerwürfel (2 × Schuko + 2 × CEE 16 A)
2a	Stauraum rechts, mitte	1	Verteilerwürfel (4 × Schuko)
3	Stauraum rechts, mitte	2	Leitungsroller 40 m (1 × CEE 32 A)
4	Stauraum rechts, unten	2	Adalitleuchte + Ladegerät
5	Stauraum rechts, unten	1	9 kg ABC Feuerlöscher
5a	Stauraum rechts, unten	1	Radmutternkreuz
6	Stauraum rechts, mitte	2	Leitungsroller (3 × Schuko)
6a	Stauraum rechts, unten	1	Leitungsroller (2 × Schuko + 1 × CEE)
7	Stauraum rechts, oben	1	Zubehörbox 1

Typenblatt FwA-Strom

Zubehörbox 2

Grp.-/ Pos.-Nr	Ausstattungsgegenstand	Anzahl	Spezifikation	Bemerkungen
1	Inline-PRCD-Kabel 230V	1		

Typenblatt FwA-Strom

Zubehörbox 2

Grp.-/ Pos.-Nr	Ausstattungsgegenstand	Anzahl	Spezifikation	Bemerkungen
1	Wagenheber 10t	1		
2	Maulschlüssel 24 mm	1		
3	Maulschlüssel 46 mm	1		

Typenblatt FwA-Strom

Feuerwehrverbandkasten DIN 14 142

Grp.-/ Pos.-Nr	Ausstattungsgegenstand	Anzahl	Spezifikation	Bemerkungen
1	Heftpflaster	2	DIN 13019 - A 5 x 2,5	
2	Wundschnellverband	1	DIN 13019 - E 100 x 8	
3	Wundschnellverband	8	DIN 13019 - E 10 x 6	
4	Fingerkuppenverband	5		
5	Wundschnellverband	5	DIN 13019 - E 18 x 2	
6	Pflasterstrip	10		
7	Verbandpäckchen	6	DIN 13151-M	
8	Verbandpäckchen	6	DIN 13151-G	
9	Kompresse 100 x 100 mm	18		
10	Verbandtuch	4	DIN 13152-BR	
11	Verbandtuch	2	DIN 13152-A	
12	Verbandtuch	2	DIN 13152-B	
13	Rettungsdecke 2100 x 1600 mm silber/gold	4		
14	Fixierbinde	10	DIN 61634-FB 6	
15	Fixierbinde	10	DIN 61634-FB 8	
16	Netzverband für Extremitäten	2		
17	Dreiecktuch	4	DIN 13168-D	
18	Schere DIN 58279-B 190	2	DIN 58279-B 190	
19	Augenkompresse	2		
20	Fingerling, groß	1		
21	Vliesstoff-Tuch	10		
22	Folienbeutel	4		
23	Einmalhandschuhe	12	DIN EN 455	
24	Erste-Hilfe-Broschüre	1		
25	Inhaltsverzeichnis	1		

HESSEN

Typenblatt
Feuerwehr-Anhänger Strom

FwA-Strom

Stückzahl: 14

Bezeichnung des Fahrzeuges: **So. Kfz. Zivilschutz, Gerätewagen**

Fahrzeugtyp: **H0250W65VA06-5**	Hersteller: **POLYMA**	Forderung an den Kraftfahrer:
Größenklasse: **8.000 kg**	A-Nr.: **POLYMA H 0250 W 65 VA06-5**	

Fahrgestell	Bauform	**Tandem-Achs-Anhänger**
	Art des Antriebes	**Hinterachsantrieb**
	Zahl der Achsen / Achsformel	**2**
Motor	Typ / Art	**Dieselmotor** VOLVO Penta TAD 754 GE
	Kraftstoff	**Diesel oder SBS (Schiffsbetriebsstoff) nach DIN EN 590**
	Leistung	**218 (296)** kW (PS) bei 1.500 U/min.
	Hubraum	**7150** cm³
	Zylinderzahl	**6, in Reihe**
	Einspritz-/Zündfolge:	**elektron. gesteuerte Direkteinspritzung, Common Rail**
	Verbrauch	**210 g/kWh 55 l/h bei Volllast (218 kW)**
	Abgasnorm	**STAGE 3a nach EU RL 97/68**
Bremsanlage	Art der Betriebsbremse	**Elektronisch gesteuerte Druckluftbremse EBS**
	Art der Feststellbremse	**Druckluftbremse (an der Front des Anhängers angebracht): Roter Druckknopf**
	Art der Hilfsbremse	

Räder	Anzahl der Räder / Reserve-	**4 / 1** Stück	**Elektroanlage**	Bordnetzspannung	**24 V**
	Bereifung / Felge	**245 /70 R13 C**		Starter Batterie	**Optima 4.2**
	Reifendruck	**1.: 7,5 bar 2.: 7,5 bar**		Zusatzbatterie	
				Lichtmaschine	**28V**
Fahrleistungen	Geschwindigkeit, max.	**80** km/h	**Gewichte und Lasten [kg]**	zul. Gesamtgewicht:	**8.000**
	Geschwindigkeit, zul.	**80** km/h		Leergewicht (beladen):	**7.800**
	Verbrauch / Fahrbereich	**---** l/100km		Nutzlast:	**0**
	Wendekreisdurchmesser	**---** m		Achslast, leer/zul.: 1.: 2.:	
				Anhängelast: ungebremst:	
				auflaufgebremst:	
	Steigfähigkeit	**mindest. 25 %**		m. durchg. Bremsanl.:	**8000**
	Watfähigkeit	**max. 300 mm**		Stützlast:	**350 - 700**
Abmessungen	Maße über alles	**L: 7.880 mm B: 2.550 mm H: 3.330 mm**	**Kuppelbarkeit:**	Anhängekupplung:	**40mm DIN Öse**
	Bodenfreiheit				
	Spurweite	1. 2.		Anghängerdosen: Spannung / Typ	**24V/ 15-polig**
	Radstand				
	Böschungswinkel	vorn: hinten: 15°			
	Höhe der Ladefläche	**-**		Bremsanschlüsse:	**-**
	Höhe der Anhängerkupplung	**980 mm +/- 140mm**			
Aufbau	Art	**Geräte- und Maschinenraum**			
	Verwendungszweck	**Stromversorgung Inselnetz (IT-Netz), Notstromversorgung im Einspeisebetrieb (TN-Netz), Flutlicht**			
	Ausbau / Aufbauhersteller	**POLYMA Energiesysteme GmbH, Kassel**			

Füllmengen	Angaben in Liter		Motor: (ohne Filter)		Motor: (mit Filter)	-		
	Kraftstoffbehälter:	**800**	Einspritzpumpe:	**-**	Defrosterpumpe:	-	Hinterachsantrieb:	**-**
	Kühlanlage:	**34**	Kupplung:	**-**	Schaltgetriebe:	**-**	Vorderachsantrieb:	**-**
	Bremsanlage:	**-**	Lenkgetriebe:	**-**	Nebenantrieb:	-	Radvorgelege:	**-**
	Fahrerhaushydraulik:	**-**	Lenkhilfe:	**-**	Verteilergetriebe:	-		

Juni 2012

Fristen / Ausstattung: **- siehe Rückseite -**

Fristen		
Hauptuntersuchung (HU):	**24**	Monate
Abgasuntersuchung (AU):	**-**	Monate
Sicherheitsprüfung (BGV A3):	**12**	Monate
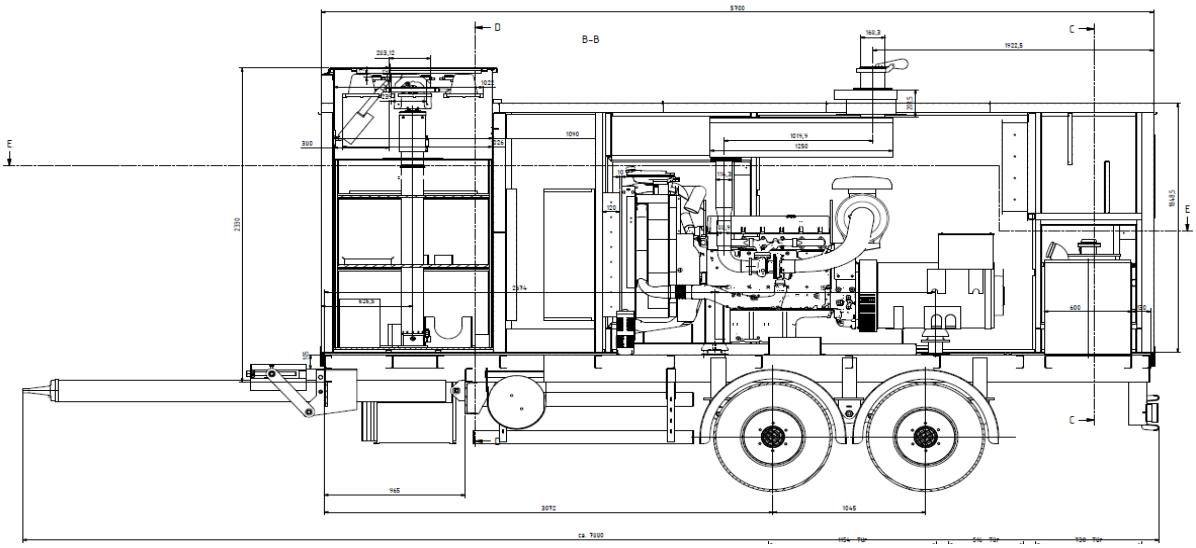
Zusatzausstattung
Lichtmast 9m mit Fernbedienung, vollelektrische Bedienung (24V) bestückt mit 4× 400W HQI-Metalldampf-Leuchten und 2× 1.500W Halogen-Scheinwerfer (400V)